PORTA PALETES DE PESAGEM

RAVAS ProLine 5200

Projetado para uso profissional com visor táctil

BENEFÍCIOS

- Excelente precisão
- Indocador rotativo
- Visor táctil de 5” dígito 25 mm de altura
- Fonte de alimentação via bateria Li-ion
- Ótima facilidade de uso, apenas teclas ativas visíveis
- Rotinas específicas do cliente podem ser programadas
- Conectividade de dados integrada
- Funcionalidade de contagem
- Nível de compensação à 3 graus
- Conectividade para aplicação indicador RAVAS

Hi-Tech estandard

Extremamente preciso

RAVAS Connect me

RAVAS

RAVAS ProLine 5200

FUNÇÕES

- Correção a zero automática e manual
- Peso bruto/líquido
- Memória de tara para 10 entradas
- Entrada de código ID para 4 códigos ID com 10 códigos predefinidos (cada um com o máximo 14 caracteres alfanuméricos)
- 10 registros totalizantes
- Relógio interno para data e hora
- Interno: Saída RS232 para Impresora
  Saída USB para envio de dados (c/USB Stick)
  COM1 e COM2 livres para ligação a RS232, WiFi ou dispositivos que possuam tecnologia Bluetooth®
- A saída USB também pode ser usada para conectar um scanner de código de barras
- Conectividade para aplicação indicador RAVAS
- Modo de suspensão para economizar energia
- Mensagem de erro no visor incl. logging

ESPECIFICAÇÕES STANDARD

- Capacidade (de pesagem) 2.000 kg
- Graduação multirange:
  0 - 200 kg: graduação 0,1 kg
  200 - 400 kg: graduação 0,2 kg
  400 - 2.000 kg: graduação 0,5 kg
- Max. tolerância 0.8% da capacidade máxima
- Visor Visor táctil a cor de 5" dígito 25 mm de altura
- Consumo de energia 12V - 160 mA
- Fonte de alimentação bateria Li-ion 14,8Vdc/5Ah; carregador incluído
- Duração da bateria 25 horas uso contínuo (50 horas com modos apagados)
- Teclado modo de exibição define o teclados disponíveis, tecla on/off
- Tipo de protecção células de carga IP67
  indicatore IP65
- Montagem indicador rotativo e inclinável
- Rodas de direcção borracha
- Rodas de carga poliuretano, tandem
- Bomba elevação ergonómica
- Peso próprio 180 kg
- Cor Chassis vermelho (RAL 3000)
  Sobre garfo preto (RAL9005)
  Pintado Epoxy

DIMENSÕES EM MM

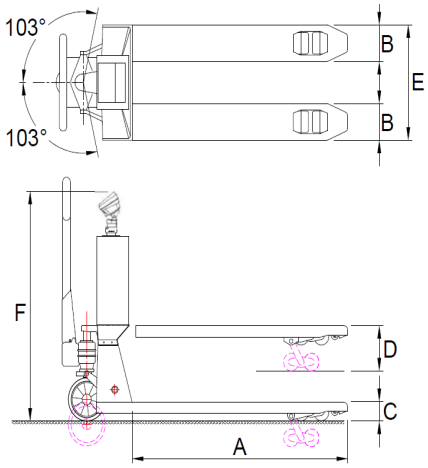

		Chassis Estandard	Chassis Inox
A	Comprimento garfos	1150	1150
B	Largura garfos	160	160
C	Altura mín. de garfos	90	90
	Distância mínima	22	22
D	Altura máxxde garfos	205	205
E	Largura externa dos garfos	550	550
F	Altura até o topo ind.	1260	1260
	Rodas de carga		
	- tipo: PU dupla	sim	não
	- tipo: PU unica	não	não
	- tipo: Nylon unica	não	sim
	Rodas de direcção		
	- tipo: Borracha	sim	não
	- tipo: Nylon	não	sim

Management System
ISO 9001:2015
ISO 14001:2015
ISO 45001:2018
www.tuv.com
ID 0000037200

OPÇÕES*

- Versão homologada, OIML III
- Bateria Li-ion extra trocável
- Impressora térmica embutida
- Transferência de dados para dispositivos que possuem WiFi o tecnologia Bluetooth®
- Interruptor setpoint de relé para dosagem automática
- Garfos inox
- Versão todo inox
- Balança de referência via RS232 (p/contagem peças mais pequenas)
- 1D USB p/leitor de códigos de barra
- Travão de pé
- Diferentes dimensões do garfos
- Rodas de direcção ou de carga diferentes
- RDC, RAVAS Data Collector Software
- RIS, RAVAS Integration Software

RAVAS Europe B.V.
Veilingweg 17, 5301 KM Zaltbommel, Países Baixos
T: +31 418 515220 E: salesoffice@ravas.com
WWW.RAVAS.COM

*A utilização de opções poderá alterar as especificações relacionadas. Alterações reservadas. rev. 20250414