ProLine 5200-Li

Spécialement conçu pour un usage professionnel avec écran tactile

AVANTAGES

- Excellente précision
- Indicateur rotatif
- Écran tactile de 5” avec hauteur chiffre de 25 mm
- Batterie Li-ion haute capacité pour 25 heures d’autonomie
- Facilité d’utilisation optimale, seules les clés actives sont visibles
- Les routines spécifiques au client peuvent être programmés
- Connectivité de données intégrée
- Fonctionnalité de comptage
- Compensation du niveau à 3 grades
- Bluetooth 4.0 pour RAVAS WeightsApp
- Logiciel de connectivité disponible

Hi-tech standard

Extrêmement précis

RAVAS Connect me

RAVAS

ProLine 5200-Li

FONCTIONS

- Correction automatique et manuelle du zéro
- Pesage brut/net
- Mémoire de tare pour 10 valeurs
- Entrée de ID-code pour 4 ID-codes avec 10 codes prédéfinis (chacun de max.14 caractères alpha-numériques)
- 10 registres totalisateurs
- Horloge interne pour la date et l'heure
- Sur la carte: Port de connexion RS232 pour imprimante
  Sortie USB pour transfert données (avec clé USB) COM 1 libre pour Wifi ou RS232
  COM2 libre pour Wifi ou RS232
- La sortie USB peut également être utilisée pour connecter un scanner de code à barres
- Bluetooth 4.0 pour RAVAS WeightsApp
- Modes veille pour économiser de l'énergie
- Message d'erreur dans l'affichage incl. enregistrement

SPECIFICATIONS TECHNIQUES

- Capacité de pesage: 2.000 kg
- Graduation: multi-échelon:
  0 - 200 kg: graduation de 0,1 kg
  200 - 400 kg: graduation de 0,2 kg
  400 - 2.000kg: graduation de 0,5 kg
- Tolérance max.: 0,08% de la charge levée
- Affichage: écran tactile couleur de 5" avec hauteur chiffre de 25 mm
- Consommation: 12V –160 mA
- Alimentation: Li-ion batterie 14.8V / 5Ah, chargeur inclus
- Autonomie: 25 heures utilisation continue (50 heures avec mode veille)
- Clavier: le mode d'affichage définit les touches disponibles, touche marche / arrêt
- Classe de protection: capteurs IP 67, indicateur IP65
- Montage de indicateur: tournant et inclinable
- Roues de direction: caoutchouc
- Roues de charge: polyuréthane, tandem
- Pompe: débit ergonomique
- Poids: 180 kg
- Couleur: Châssis rouge (RAL 3000)
  Sur fourche noir (RAL 9005)
  Peint en époxy

DIMENSIONS EN MM

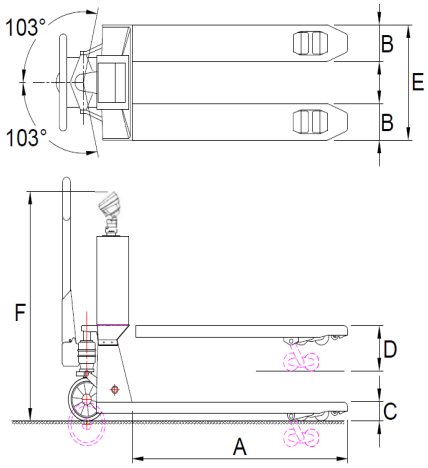

		Chassis Standard	Chassis Inox
A	Longueur de fourche	1150	1150
B	Largeur de fourche	160	160
C	Hauteur min de fourche	90	90
	Distance minimale	22	22
D	Hauteur max de fourche	205	205
E	Ecartement ext. fourche	550	550
F	Hauteur de l'indicateur	1260	1260
	Roues de charge		
	- type: PU doubles	oui	non
	- type: PU individuelles	non	non
	- type: Nylon doubles	non	oui
	Roues de directions		
	- type: Caoutchouc	oui	non
	- type: Nylon	non	oui

Management System
ISO 9001:2015
ISO 14001:2015
ISO 45001:2018
www.tuv.com
ID 0000037200

OPTIONS*

- Version en métrologie légale, OIML III
- Pack supplémentaire de batteries Li-ion échangeables
- Imprimante intégrée
- Sortie Bluetooth 2.0 ou WiFi
- Sortie relais pour dosage automatique
- Sur fourches inox
- Châssis inox
- Echelle de référence via RS232 (pour comptage pièces plus précis)
- Scanneur de codes à barres 1D USB
- Frein à pied
- Longueurs de fourches différentes
- Différentes roues de charge ou de direction
- RDC, Logiciel RAVAS Data Collector
- RIS, Logiciel RAVAS Integration

RAVAS Europe B.V.
Veilingweg 17, 5301 KM Zaltbommel, The Netherlands
T: +31 418 515220 E: salesoffice@ravas.com
WWW.RAVAS.COM

* L'utilisation d'options peut modifier les spécifications liées. Modifications sous réservé. rev.20240206