RAVAS Ergo-Hubwagen

Wiegender Hubwagen mit elektrischem Antrieb

VORTEILE

- Wiegehubwagen mit elektrischem Antrieb
- Elektrisches Heben
- Wiegefunktionalitäten mit hoher Genauigkeit
- Wiegen und Transportieren in einem Vorgang, auf einem Fahrzeug
- Spannungsversorgung des Hubwagens über 24V / 20Ah Li-ion (wechselbares)Batteriemodul
- Bequemes Transportieren von Lasten >750 kg, mit maximal 1500kg
- Erhältlich mit den Anzeigen 3200 und 5200

Top-Qualität

Bequemes Transportieren

RAVAS

RAVAS Ergo-Hubwagen

STANDARD WAAGE SPEZIFIKATIONEN

▪ Kapazität	1.500 kg
▪ Mehrbereichsanzeige	0,5 kg bis 500 kg 1 kg bis 1.500 kg
▪ Systemtoleranz	0,1 % der gehobenen Last
▪ Anzeige	LCD, zweifarbig, Zifernhöhe 20 mm, mit Hintergrundbeleuchtung
▪ Spannungsverbrauch	12V – 34mA
▪ Spannungsversorgung	über Batterien des Hubwagens, incl. Konverter/ Regler
▪ Tastatur	5 Funktionstasten, Ein-/ Ausschalter
▪ Schutzklasse	IP65
▪ Abmessungen Anzeige-gehäuse exkl. Halterung	L x B x H = 60 x 77 x 182 mm

STANDARD SPEZIFIKATIONEN DES ELEKTRISCHEN HUBWAGENS

- Li-ion Batterie 24V / 20Ah, inkl. separater Ladegerät
- Autonomie Batterie bis zu 3 Stunde mit einer Ladung, abhängig von Arbeit und Umwelt Bedingungen
- Erweiterte Autonomie durch Batterie-Wechselsystem (zusätzliche Batterie optional)
- Standardmäßig mit Stabilitätsrädern ausgestattet
- Treibendes PU-Rad 210 x 70 mm
- Dual-loading PU Lasträder 80 x 60 mm (74 x 88)
- Antrieb 0,75 kW
- Hubmotor 0,70 kW
- Hubgeschwindigkeit (Be-/Entladen) 0,017-0,02 m/s
- Fahrgeschwindigkeit (Be-/Entladen) 4,5-5 km/h

ABMESSUNGEN IN MM

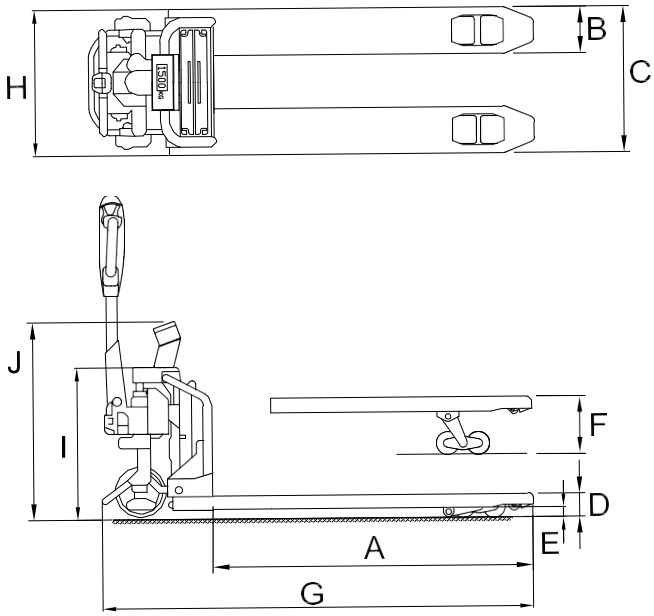

A	Gabellänge	1145
B	Gabelbreite	155
C	Gabelaußenabstand	560
D	Gesenkte Gabelhöhe	90
E	Bodenfreiheit	35
F	Hubhöhe	110
G	Gesamtlänge Hubwagen	1560
H	Breite Hubwagen	560
I	Höhe Hubwagen	490
J	Höhe Boden-Mitte Anzeige	765
Eigengewicht (kg)		140

Toleranz +/- 2 mm

*Maximum Kapazität basiert auf Lastschwerpunkt bei 600 mm

Management System
ISO 9001:2015
ISO 14001:2015
ISO 45001:2018
www.tuv.com
ID 0000037200

OPTIONEN*

- Anzeigetypen 3200 und 5200
- RAM-Halterung für Anzeigegerät
- Geeichte Ausführung nach OIML Handelsklasse III
- Thermo- oder Nadeldrucker 12V
- Bluetooth oder WiFi Datenübertragung
- Zusätzliches Batteriepaket für erweiterte Autonomie
- RDC, RAVAS Data Collector Software
- RIS, RAVAS Integration Software

RAVAS Europe B.V.

Veilingweg 17, 5301 KM Zaltbommel, The Netherlands

T: +31 418 515220 E: salesoffice@ravas.com

WWW.RAVAS.COM

* Die Verwendung von Optionen kann die zugehörigen Spezifikationen ändern. Änderungen vorbehalten. rev. 20240129