BALANZA PARA TRANSPALETAS MANUALES

RAVAS ProLine 5200-Li

Diseño personalizado para uso profesional
con indicador de pantalla táctil

BENEFICIOS

- Excelente precisión
- Indicador giratorio
- Pantalla táctil de 5“ con altura de los dígitos 25 mm
- Batería de iones de litio de alta capacidad para 25 horas de autonomía
- Facilidad de uso óptima, solo visibles las claves activas
- Se pueden programar rutinas específicas del cliente
- Conectividad de datos integrada
- Funcionalidad de conteo
- Compensación de nivel a 3 grados
- Bluetooth 4.0 para RAVAS WeightsApp
- Software de conectividad disponible

Alta tecnología estándard

Extremamente exacta

RAVAS Connect me

RAVAS

RAVAS ProLine 5200-Li

FUNCIONES

- Corrección cero automática y manual
- Pesaje bruto/neto
- Tarra memoria para 10 valores
- Entrada del código para 4 ID-códigos con 10 códigos preestablecidos (cada max. 14 caracteres alfanuméricos)
- 10 registros de totalización
- Reloj interno para impresión de feacha/ora
- A bordo: Conexión de puerto RS232 para impremante
  Salida USB para transferencia de datos
  Libre COM 1 para Wifi o RS232
  Libre COM2 para Wifi o RS232
- La salida USB también se puede utilizar para conectar un escáner de código de barras
- Bluetooth 4.0 para RAVAS WeightsApp
- Modos de reposo para ahorrar energía.
- Mensaje de error en la pantalla, incluido el registro

ESPECIFICACIONES ESTÁNDAR

- Capacidad de peso: 2.000 kg
- Graduación: multirango:
  0 - 200 kg: graduacíon 0,1 kg
  200 - 400 kg: graduacíon 0,2 kg
  400 - 2.000 kg: graduacíon 0,5 kg
- Tolerancia máx.: 0,08% de la carga elevada
- Pantalla: Pantalla táctil de 5“ a todo color con altura de los dígitos 25 mm
- Consumo de energía: 12V –160 mA
- Fuente de alimentación: baterías de ión-litio 14.8V/ 5Ah, cargador de batería incluido
- Autonomía: 25 horas de uso continuo (50h con modo de dormir
- Teclado: El modo de visualización define las teclas disponibles, tecla I/O
- Clase de protección: Células de carga IP67
  indicador IP65
- Indicador de montaje: giratorio y basculante
- Volante: caucho
- Ruedas de carga: poliuretano, tandem
- Bomba: elevación ergonómica
- Proprio peso: 180 kg
- Color: Chasis rojo (RAL3000)
  Pala negra (RAL9005)
  Pintado con epoxi

DIMENSIONES EN MM

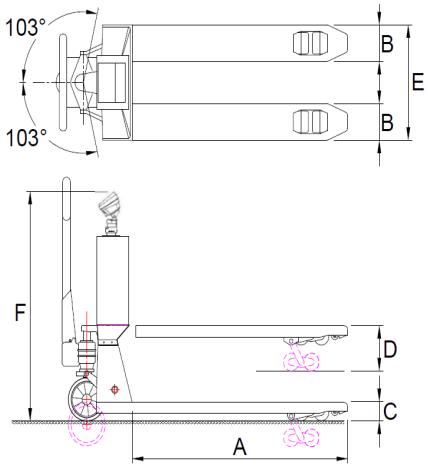

		Estándar chasis	Inoxidable chasis
A	Altura de las horquillas	1150	1150
B	Anchura de las horquillas	160	160
C	Altura mín. de las horquillas	90	90
	Min. distancia	22	22
D	Altura máx. de las horquillas	205	205
E	Anchura de exterior las horquillas	550	550
F	Altura de la parte superior de las horquillas	1260	1260
	Ruedas de carga		
	- tipo: doble, en PU	si	no
	- tipo : única, en PU	no	no
	- tipo: doble, en Nylon	no	si
	Ruedas de dirección		
	- tipo: goma	si	no
	- tipo: Nylon	no	si

Management System
ISO 9001:2015
ISO 14001:2015
ISO 45001:2018
www.tuv.com
ID 0000037200

OPCIONES*

- Versión legal, OIML III
- Extra de baterías de ión-litio intercambiables
- Impresora térmica incorporada
- Transferencia de datos por Bluetooth 2.0 o WiFi
- Interruptor de punto de ajuste de relé para la dosificación automática
- Zapatas de horquilla de acero inoxidable
- Chasis de acero inoxidable
- Bascula de referencia a través RS232 (para un conteo de piezas más preciso)
- Escáner de código de barras USB 1D
- Freno de pie
- Diferentes dimensiones de horquilla
- Diferentes ruedas de dirección o de carga
- RDC, RAVAS Data Collector Software
- RIS, RAVAS Integration Software

RAVAS Europe B.V.
Veilingweg 17, 5301 KM Zaltbommel, Países Bajos
T: +31 418 515220 E: salesoffice@ravas.com
WWW.RAVAS.COM

RAVAS

* El uso de opiniones debe cambiar las especificaciones dependientes, cambios reservados. rev.20240206