TRANSPALLET PESATORE

RAVAS-2100L Exi

Bilancia per transpallet a prova di esplosione

VANTAGGI

- Certificazione del sistema ATEX II 2 G Ex ib IIB T4 Gb & ATEX II 2 D Ex ib IIIC T135°C Db
- Omologazione numero DEKRA 13ATEX 0044
- Indicatore girevole e tasti grandi, opzioni
- Batterie intercambiabili
- Forche in acciaio INOX
- Ruote di guida antistatiche
- Per miscelazione e dosaggio in zona 1&21 o 2&22!

Qualita' superiore

Per zone pericolose

RAVAS

RAVAS-2100L Exi

FUNZIONI

- Azzeramento automatico e manuale
- Indicazione di peso lordo/netto
- Tara automatica sulla scala completa. Primo range massimo di tara preimpostata (200 kg)
- Indicazione d'errore sul display
- Spegnimento automatico dopo 3 minuti di non utilizzo
- Indicazione batteria scarica

SPECIFICHE STANDARD

Portata massima	2.000 kg
Divisioni	multirange 0 - 200 kg: divisione 0,2 kg 200 - 500 kg: divisione 0,5 kg 500 - 2.000 kg: divisione 1 kg
Tolleranza massima	0,1% del peso rilevato
Certificazione sistema	II 2 G Ex ib IIB T4 Gb & II 2 D Ex ib IIIC T135°C Db, numero approvazione DEKRA 13ATEX 0044
Display	LCD, da 18mm
Tastiera	pannello, 3 tasti di funzionamento, tasto on/of, resistente a sostanze chimiche
Classe protezione	celle di carico IP67, indicatore IP65
Sovraforca	acciaio inox
Batteria	sicurezza intrinseca, numero approvazione DEKRA 13ATEX 0043, 8Vdc/3.5 Ah, ricaricabile, intercambiabile, mantenimento zero
Durata batterie	circa 100 ore, indicazione batteria scarica 5 ore prima dello spegnimento
Caricabatteria	230V/8Vdc - 1 A;non per uso in zone pericolose
Tempo di carica	circa 8 ore
Ruote di guida	gomma, antistatico < 10^9ohm
Ruote di carico	poliuretano, doppie
Colore	rosso (RAL 3000), vernice epossidica
Peso a vuoto	145 kg
Sollevamento	rapido

DIMENSIONI IN MM

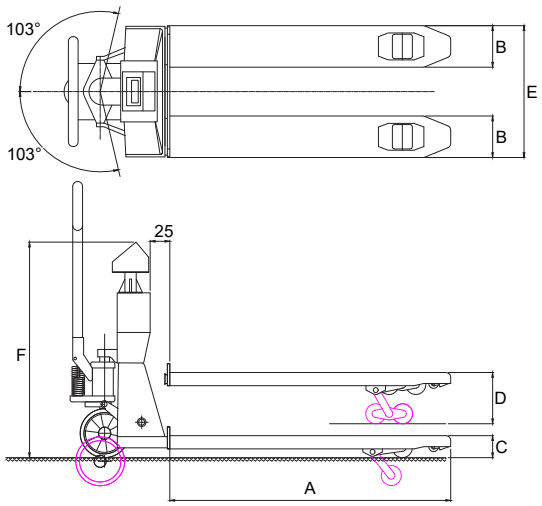

		Standard
A	Lunghezza forche	1150
B	Larghezza forche	170
C	Altezza minima forche	90
	Spazio sotto le forche	22
D	Altezza massima forche	180
	Altezza di sollevamento	90
E	Larghezza sopra le forche	555
F	Altezza alla punta indicatore	800

Per versione omologata, classe OIML III : omologazione europea no. T2782, spegnimento display per inclinazioni superiori ai 2°. Divisione: multirange 0.5/1 kg, o una delle seguenti divisioni fisse:

- divisione 1.000: 1,0/1.000 kg o 2,0/2.000 kg
- divisione 2.000: 0,5/1.000 kg o 1,0/2.000 kg

Management System
ISO 9001:2015
ISO 14001:2015
ISO 45001:2018
www.tuv.com
ID 0000037200

OPZIONI*

- Extra batterie scambiabili
- Configurazione Bluetooth integrata per trasferimento dati su PDA
- Versione omologata, OIML III
- Carrello completamente in acciaio inossidabile
- Indicatore girevole
- Pulsanti per facile manipolazione con guanti

RAVAS Europe B.V.
Veilingweg 17, 5301 KM Zaltbommel, The Netherlands
T: +31 418 515220 E: salesoffice@ravas.com
WWW.RAVAS.COM

RAVAS

* L'uso delle opzioni può cambiare le specifiche correlate, modifiche riservate, rev. 20240123