WIEGENDER HANDHUBWAGEN

ProLine 5200-Li

Speziell für den professionellen Einsatz mit Touchscreen Anzeige

VORTEILE

- Hervorragende Genauigkeit
- Drehbare Anzeige
- 5” Touchscreen Anzeige mit 25 mm Ziffernhöhe
- Spannungsversorgung über Li-Ion Batteriemodul, inkl. Ladegerät
- Benutzerfreundlich, nur die Tasten der gerade aktiven Anwendung sind sichtbar
- Kundenspezifische Routinen können programmiert werden
- Datenkommunikation über WiFi und Bluetooth (optional)
- Stückzählfunktion
- Neigungskompensation bis zu 3 Grad
- Bluetooth 4.0 für RAVAS WeightsApp
- Connectivity-Software verfügbar

High-Tech-Standard

Extrem genau

RAVAS Connect me

RAVAS

ProLine 5200-Li

FUNKTIONEN

- Automatische und manuelle Nullkorrektur
- Brutto- / Nettowiegung
- 10 Taraspeicher (Bezeichnung max. 14-stellig)
- Eingabe von 4 verschiedenen ID-Codes mit jeweils 10 individuell gespeicherten Auswahlmöglichkeiten (max. 14-stellig)
- 10 Addierspeicher (Bezeichnung max. 14-stellig)
- Interne Uhr für Datum und Uhrzeit
- Datenübertragung: 5 Ausgänge
  Standard: - Bluetooth 4.0 für RAVAS WeightsApp
  - USB Anschluss für Datenübertragung (mit USB Stick)
  Optional: - RS232 Schnittstelle für Drucker/Datenkabel
  - COM1 für WiFi- oder Bluetooth- oder RS 232-Modul
  - COM2 für WiFi- oder Bluetooth- oder RS 232-Modul
- Die USB Schnittstelle kann auch zum Anschließen eines USB-Barcodescanners verwendet werden
- Automatische Abschaltung bei Nichtgebrauch
- Fehlermeldungen im Display, inkl. Logging-Funktion

STANDARD SPEZIFIKATIONEN

Kapazität	2.000 kg
Mehrbereichsanzeige	0 - 200 kg Anzeigeschritt 0,1 kg 200 - 400 kg Anzeigeschritt 0,2 kg 400 - 2.000 kg Anzeigeschritt 0,5 kg
Max. Systemtoleranz	0.08 % vom gehobenen Gewicht
Anzeige	5” Touchscreen-Farbdisplay, 25 mm Ziffernhöhe
Spannungsversorgung	Li-Ion Batteriemodul 14,8V / 5Ah incl. Ladegerät 12V –160 mA
Betriebszeit Tastatur	ca. 25 Stunden Die jeweilige Anwendung bestimmt die Verfügbarkeit und Anzahl der Tasten. Ein-/Ausschalttaste
Schutzklasse	Lastzellen nach IP67 Anzeigegerät nach IP65
Anzeigehalterung	Dreh- und kippbar
Lenkräder	Gummi
Lasträder	Polyurethan, Tandem
Pumpe	Schnellhub
Eigengewicht	180 kg
Farbe	Fahrgestell rot (RAL3000) Gabelschuh schwarz (RAL9005) Epoxy lakiert

ABMESSUNGEN IN MM

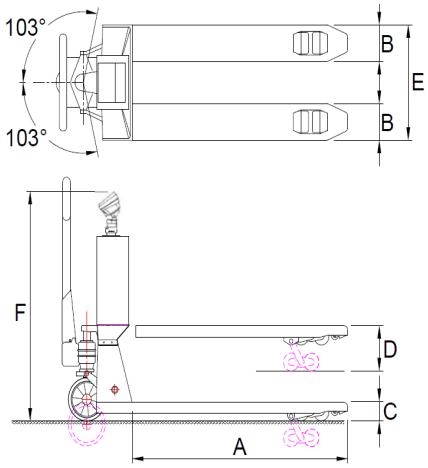

		Standard chassis	Edelstahl chassis
A	Gabellänge	1150	1150
B	Gabelbreite	160	160
C	Minimale Gabelhöhe	90	90
	Bodenfreiheit	22	22
D	Maximale Gabelhöhe	205	205
E	Breite über die Gabeln	550	550
F	Höhe Oberkante Anzeige	1260	1260
	Lasträder		
	- Typ: PU Tandem	ja	nein
	- Typ: PU einzeln	nein	nein
	- Typ: Nylon Tandem	nein	ja
	Lenkräder		
	- Typ: Gummi	ja	nein
	- Typ: Nylon	nein	ja

Management System
ISO 9001:2015
ISO 14001:2015
ISO 45001:2018
www.tuv.com
ID 0000037200

OPTIONEN*

- Geeichte Ausführung nach Handelsklasse III
- Extra Lithium-ion Batteriewechselmodul
- Thermodrucker
- Bluetooth 2.0 oder WiFi Datenübertragung
- Relais Ausgang für automatische Dosierung
- Edelstahl Gabelschuh
- Edelstahl Fahrgestell
- Fußbremse
- Referenzwaage, für Stückzählung von Teilen mit geringem Stückgewicht, angebunden über RS232
- 1D USB Barcode-Scanner
- Abweichende Gabellängen
- Abweichende Lenk- oder Lastrollen
- RDC, RAVAS Data Collector Software
- RIS, RAVAS Integration Software
- Weitere Optionen auf Anfrage

RAVAS Europe B.V.
Veilingweg 17, 5301 KM Zaltbommel, The Netherlands
T: +31 418 515220 E: salesoffice@ravas.com
WWW.RAVAS.COM

* Die Verwendung von Optionen kann die zugehörigen Spezifikationen ändern. Änderungen vorbehalten. rev.20240206